MDC depuis 1991

Machines et matériels pour le travail des plastiques

BERMAQ®

ACRYLIC POLISHING & CNC MACHINES

FRANCE

Fraiseuse 5 axes à commande numérique

VISCOM 5 AXES

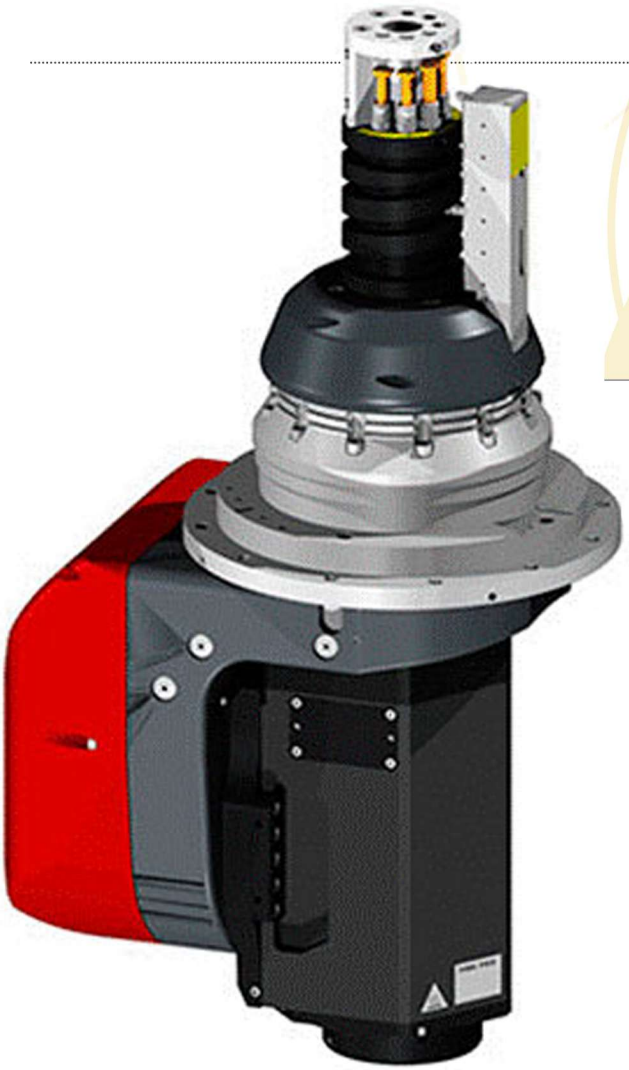

MOTEUR DE FRAISAGE

11 kW, cônes HSK - F63

Refroidissement liquide.

Vitesse maximum : 24.000rpm

Angle de rotation A; C : +/-110º ; +/-220º

Bridage des plaques par vide

- Pompe Busch 290 m^3/h (-850 mbar)

  ou

- **Supra Turbine 1000 m^3/h** (-560 mbar) très haute performance

BERMAQ®
ACRYLIC POLISHING & CNC MACHINES

MDC depuis 1991
Machines et matériels pour le travail des plastiques

CHANGEUR D'OUTILS

- Embarqué révolver 8 positions.
- Double révolver 8 + 8 positions en option.
- Fixe linéaire 10 positions.

COMMANDE NUMÉRIQUE CNC

Osai, Siemens ou à la demande Client

Différents systèmes de mesure d'outils possibles, en fonction des besoins du client.

TABLE DE TRAVAIL:

- Résine phénolique, avec 8 zones de vide automatiques et indépendantes.

- Aluminium microperforé, avec 4 zones de vide automatiques et indépendantes.

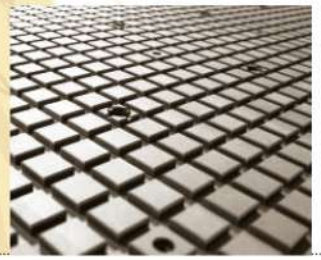

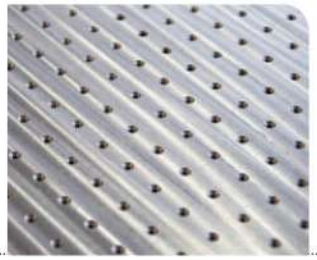

BERMAQ®
ACRYLIC POLISHING & CNC MACHINES

MDC
Machines et matériels pour le travail des plastiques

Caractéristiques techniques:

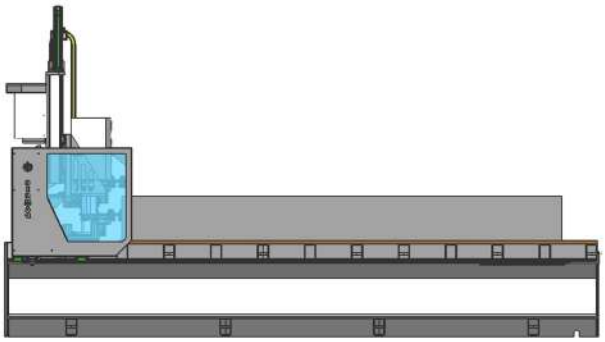

- · Machine équipée de 5 axes contrôlés.
- · Structure de pont mobile.
- · Panneau de commande mobile.
- · Zone de travail utile:4100 x 2050 x 500 (3100, 5100 (3100, 5100 possible) A :+/-120º C : Infini
- · Tête de fraisage de 11kW HSK-F63, refroidissement par liquide ou par air.
- Vitesse nominale: 12 000 tr / min
- Vitesse maximale: 24 000 tr / min
- · Serrage des pièces sous vide: avec table grille en résine phénolique ou en aluminium micro perforé.
- · Pompe à vide 290 m³ / h ou supra turbine à vitesse variable de 1 000 m³ / h.
- · Palpeur d'outils
- · Lubrification automatique dans toute la machine.
- · Commande CNC à choisir: Osai, Siemens ou Heidenhain.
- · Changement d'outils revolver à 8 positions de pont,
  revolver à changeur d'outils 8 + 8 en option
- · Vitesse de déplacement:
-
- X: 80 m / min
- Y: 80 m / min
- Z: 30 m / min
- A: 75º/sec
- C: 75º/sec
- · Options:
-
  - · Butées escamotables de table
  - · Air conditionné
  - · 2 zones de travail
  - · Bouchons pneumatiques
  - · Refroidissement d'outil air / liquide (Vip4tools)
  - · Refroidissement des outils à air froid (Vortex)

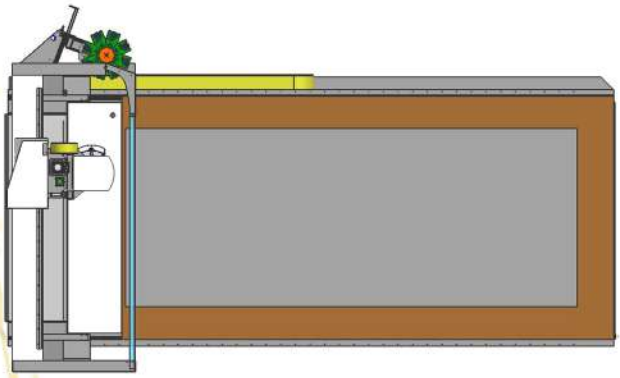

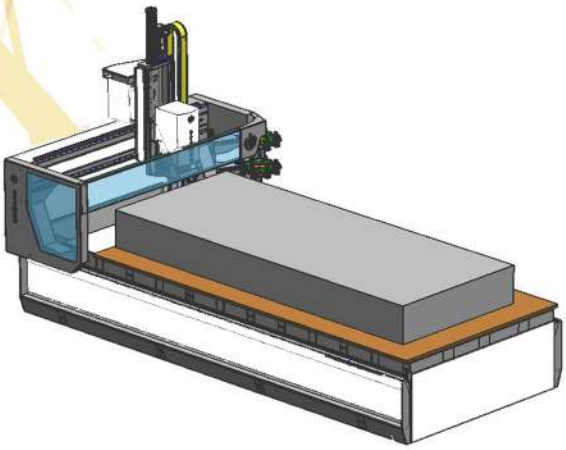

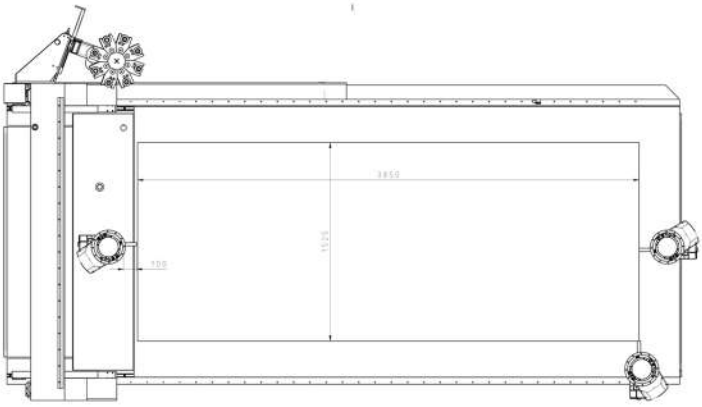

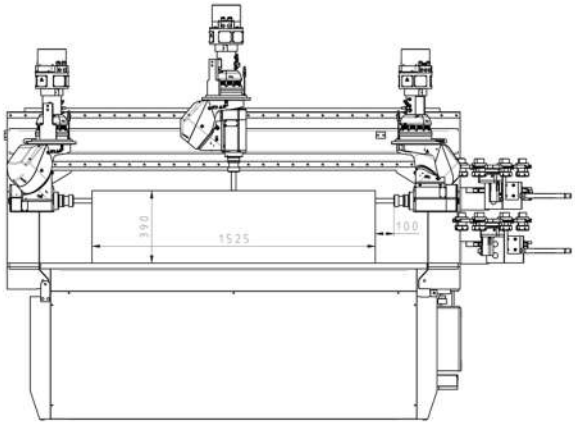

BERMAQ®
ACRYLIC POLISHING & CNC MACHINES

MDC
Machines et matériels pour le travail des plastiques

VISCOM

La fraiseuse à contrôle numérique (CNC), modèle **Viscom**, se distingue par sa grande polyvalence.
Conçu principalement pour travailler à grande vitesse dans une grande variété de matériaux (plastiques, bois, aluminium, résines, composites, etc.) et d'applications.

Sa conception compacte en fait une fraiseuse CNC robuste et modulaire.
Sa structure permet une personnalisation aisée de la machine avec des solutions optimales en fonction des exigences de production de chaque client.

Le modèle Viscom se distingue par sa facilité de manipulation, sa fiabilité, sa rapidité et sa grande robustesse.

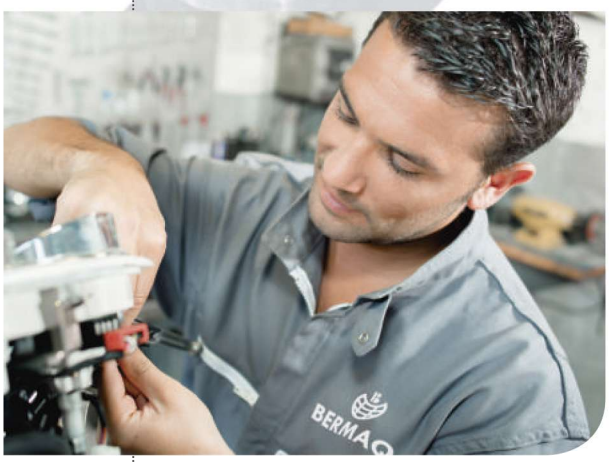

SERVICE APRÈS VENTE:

Le service après-vente s'efforce de fournir un service constant, personnalisé, rapide et efficace. Il assiste, conseille et résout toutes les demandes pouvant découler des produits BERMAQ. Nous avons un réseau de techniciens spécialisés qui agissent efficacement, à la fois localement et globalement. Nous avons un service téléphonique personnalisé dédié à la résolution, dans les plus brefs délais, de tout type d'incident.
Service de téléservice: la machine comprend un logiciel et un modem pour établir une connexion directe avec le service technique de Bermaq. Ce système a pour objectif de résoudre les éventuels problèmes pouvant survenir lors du fonctionnement de la machine et de proposer une assistance technique en ligne.
Le service d'assistance Bermaq vous offre également la possibilité de: fjifhaifha fi, df, l, cvld ad embaucher le service de maintenance préventive, pour maximiser la durée de vie de votre machine et éviter ainsi des pannes éventuelles dues à un manque de maintenance.

Nous bénéficions de la confiance de plus d'un millier de clients.

Nous bénéficions de la confiance de plus d'un millier de clients!

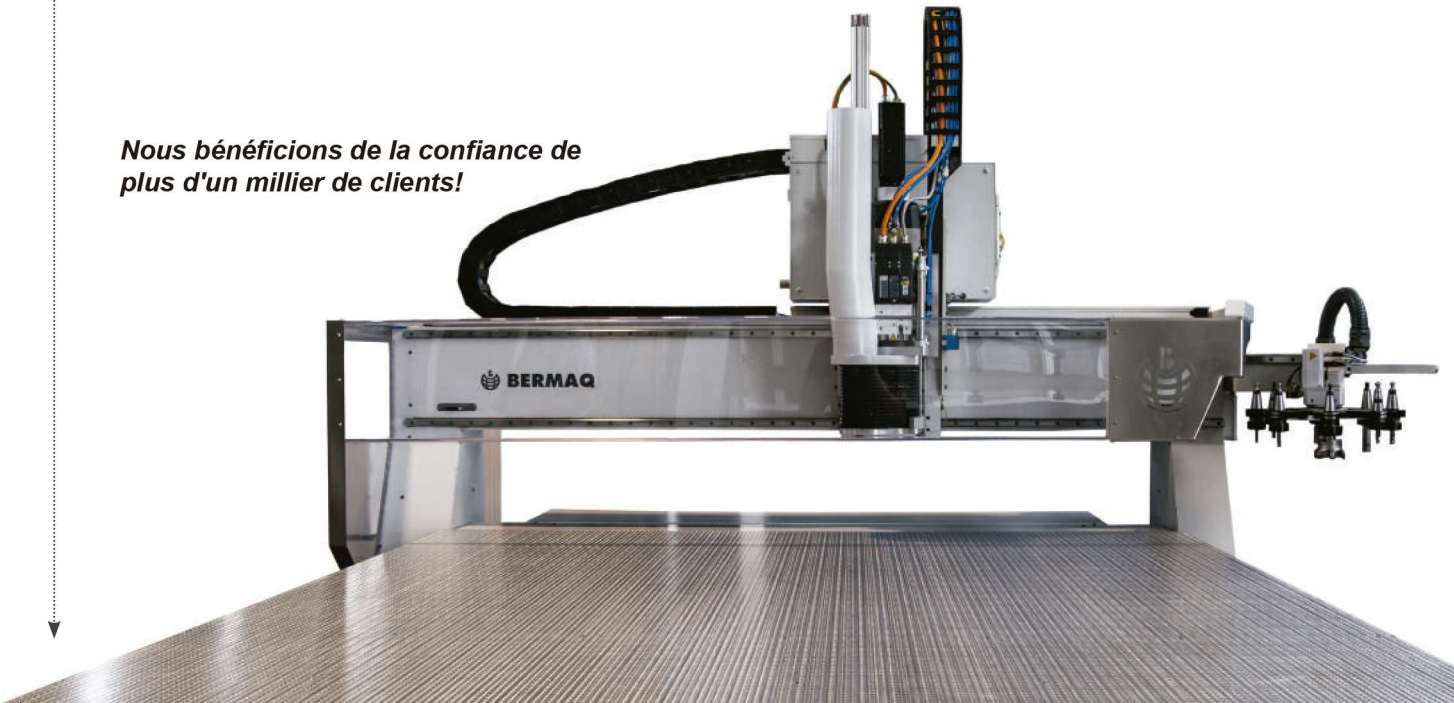

MDC depuis 1991

Machines et matériels
pour le travail des plastiques

93 rue du Rajol
ZA Fréjorgues EST
34130 MAUGUIO (Montpellier-Aéroport)

Tél. **04 99 52 62 80** / Fax. 04 67 65 33 40
info@mdc.fr / www.mdc.fr