Catalogue

2024/2025

SOUFFLERIES ET CHAUFFE - AIR
20 à 800°C

MDC
mdc.fr

NOS USINES PARTENAIRES

BAK est un des leaders Suisse fabricant d'équipements de soudage, d'extrudeuses, de chauffe-air et de souffleries.

Nous présentons les meilleures solutions pour la fabrication de plastique, la construction de tuyaux, la toiture, le génie civil, la construction de tunnels, la chaleur industrielle, les bâches, les revêtements de sol et bien plus encore.
BAK est une entreprise suisse traditionnelle avec siège social à KERNS, Obwald. Nos installations de production et de R&D sont situées en Suisse, en Allemagne et en Autriche.

BAK, la qualité gagne! Produits de qualité et service à la clientèle sont les objectifs les plus importants pour nous!

Grâce à notre expérience de plusieurs années et le développement continu au sein du marché, nous nous assurons d'offrir la meilleure qualité et le meilleur service à nos clients.

Nous garantissons un service client idéal dans le monde entier grâce à un partenariat de confiance avec nos distributeurs implantés dans plus de **40 pays**.

QU'EST CE QUE C'EST ?

MDC GROUPE

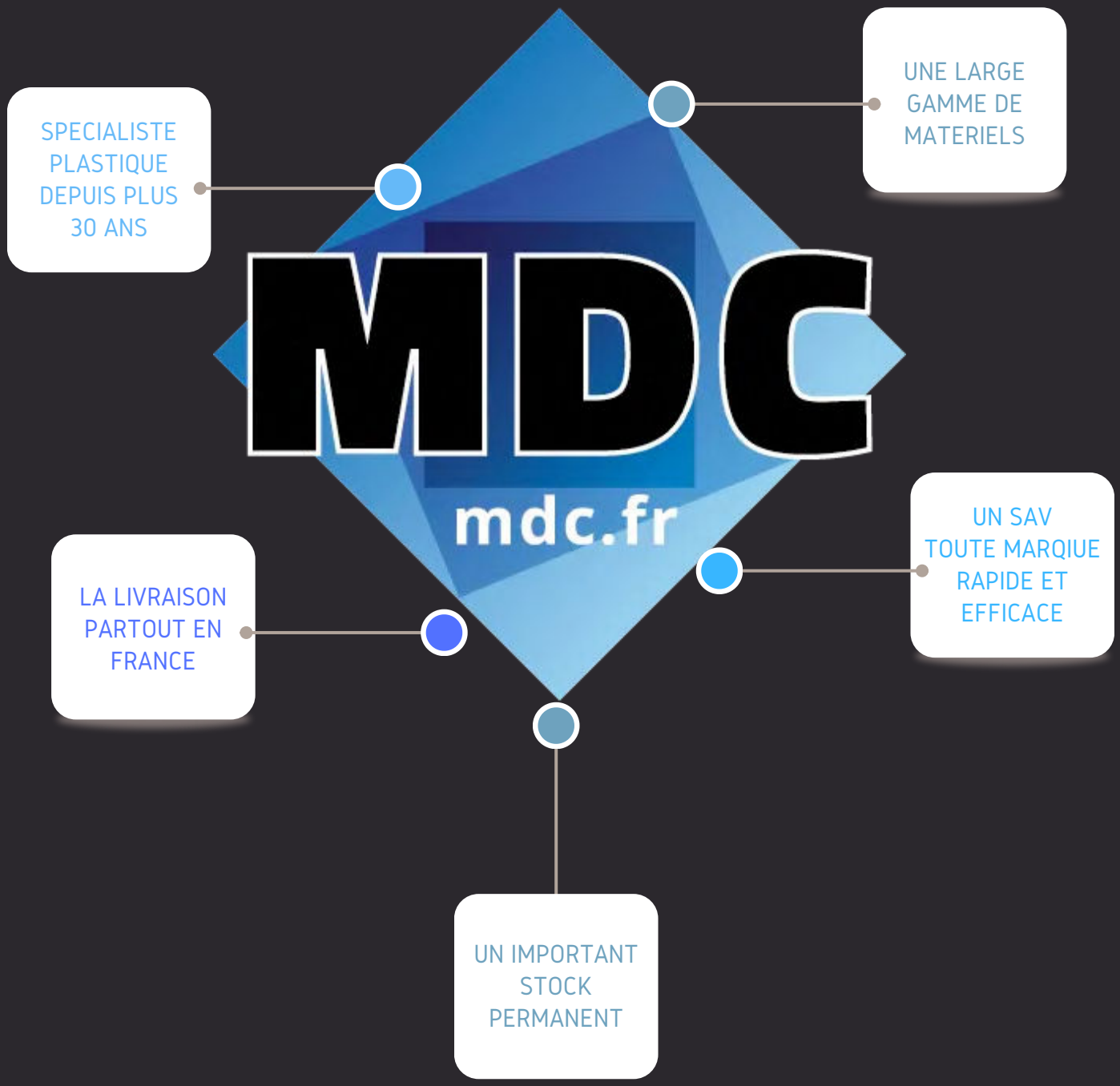

Souffleries

de 1,45 à 16,5 m3 / min

BAK souffleries:

- Bas niveau sonore
- Pas de maintenance
- Design compacte
- Sans huile

BAK soufflerie à moyenne pression:

- Haute performance au design compact
- Graduation de performance logique
- Longue durée de vie avec de faibles coûts d'exploitation
- Haute efficacité
- Caractéristiques de bruit favorables
- Boîtiers robustes et hydrodynamiques
- Sans entretien
- Design compact
- Complètement sans huile

La température de fonctionnement du souffleur haute pression ne doit pas dépasser 60 ° C et la température de fonctionnement du souffleur moyenne pression ne doit pas dépasser 80 ° C.
Des versions spéciales de la soufflante peuvent avoir une stabilité de température allant jusqu'à 180 ° C maximum (soufflante à pression moyenne). Sur demande, les ventilateurs sont également disponibles pour l'utilisation de variateurs de fréquence pour le contrôle de la vitesse. Ici, les moteurs sont munis d'une isolation de bobine renforcée. Les données techniques restent inchangées. Dans la version standard, les ventilateurs sont équipés d'un filtre en acier inoxydable du côté de l'admission, qui peut être réutilisé après avoir été nettoyé avec de l'air comprimé. Lorsqu'un filtre fin est utilisé, le filtre en acier inoxydable peut être retiré.

Calculation of air heaters

1. Heat requirement calculation		Formula: **Q = m * c * Δt**
Q	=Heat quantity in kJ (kilojoule)	
m	=Mass in kg	
C	=Specific heat capacity in kJ/kg K (see value chart)	
Δt	=Temperature rise (target temperature – starting temperature)	
2. Conversion		Formula: **P = Q/3600**
P	=Power in kWh	
Q	=Heat quantity in kJ (kilojoule)	

Chauffe-Air

de 450 à 21 000 W

Type XS, S and M

- Configurations et dimensions fiables
- Flexible grâce aux unités de chauffe graduées
- Réglages par potentiomètres, contrôleurs ou SPS

Type L and XL

- Avec ou sans unité d'alimentation intégrée
- Avec power control system par potentiomètre, régulateur ou SPS
- La configuration des consignes peut être modifiée à chaque point

Innovant

Multifonctionnel en raison de la disposition modulaire; design moderne et fonctionnel
Service efficace
SAV fiable, rapide et économique; remplacement facile des résistances par l'utilisateur

VALEURS	Heat capacity (C)	Heat of fusion (Lf) = kJ/kg	Heat of evaporation (Lv) = kJ/kg K
Aluminium	0,896	355,9	11723
Lead	0,13	23,86	921,1
Iron (pure)	0,44	272,1	6364
Gold	0,13	66,99	1758
Graphite	0,712	16750	50242
Constantan	0,41		
Copper	0,381	209,3	4647
Brass	0,389	167,5	
Nickel	0,452	293,1	6196
Platinum	0,134	113	2512
Silver	0,234	104,7	2177
Silicon	0,741	141,5	14068
Tungsten	0,134	191,8	4815
Tin	0,23	58,62	2596
Alcohol	2,428	104,7	858
Benzene	1,738	127,3	389
Machine oil	1,675		
Mercury	0,138	11,72	301
Sulphuric acid	1,382	108,9	511
Water	4,187	333,7	2258
Ammonia	2,06	339,1	1369
Carbon dioxide	0,825	184,2	574
Air	1,001		197
Nitrogen	1,043	25,96	199
Hydrogen	14,24	58,62	461

L'efficacité doit être considérée sur la base de la température de rayonnement et d'échappement.
Nous ne pouvons pas garantir l'exactitude de l'information dans le tableau.

Appareils à air chaud à soufflerie digitale intégrée

RION BL et ERON BL

RiOn

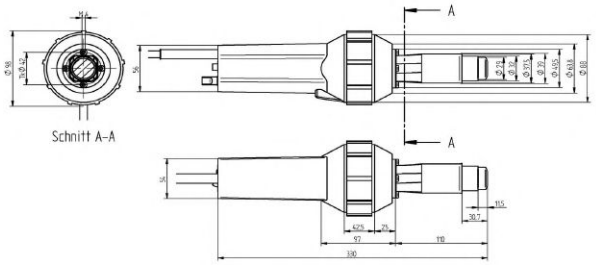

ErOn

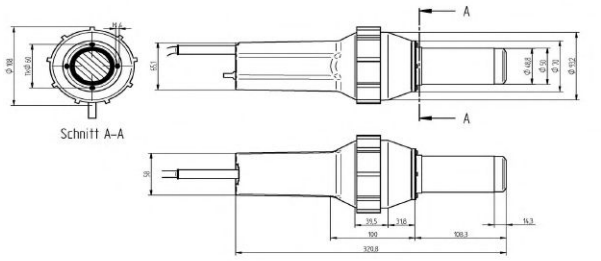

Données techniques		RiOnBL	ErOnBL
Référence.		**6600185**	**6600189**
Voltage	V	230	230
Puissance	W	1600	3400
Fréquence	Hz	50/60	50/60
Température	°C	20 – 650	20 – 650
Débit d'air	l/ min	approx. 250	approx. 600
Pression	Pa	approx. 3000	approx. 3000
Niveau sonore	dB	64	64
Dimensions	mm	100 x 340, poignée ∅56	320 x 94, poignée ∅64
Poids incl. câble	kg	1,3	1,5
Conformité	CE		

Grâce au moteur de notre production bruchless, ces outils ne requièrent aucun entretien et sont adaptés à un fonctionnement continu. Par conséquent, ils sont les outils parfaits pour être intégrés dans les machines.

Accessoires RiOn BL

Référence	Description
5100303	Buse tube (∅ 32mm) ∅ 5 mm
5107123	Buse plate (∅32mm) 20 mm
5107132	Buse plate (∅32mm) 40 mm
5107124	Buse plate coudée(∅ 32mm) 20mm, 90°
5107125	Buse plate coudée(∅ 32mm) 20mm, 60°

Accessoires Référence	ErOn BL Description
5107254	Flasque ∅ 50 mm
5107258	Buse plate ∅ (50mm) 70 x 10 mm
5107270	Buse plate ∅ (50mm) 150 x 12 mm
5107256	Buse d'angle ∅ (50mm) 160 x 100 mm

Équipement standard

- Régulation de température électronique
- Protection de résistance intégrée

Version spéciale

- Contrôleur externe pour la chaleur (analogique ou numérique)
- Contrôleur externe pour le flux d'air (analogique ou numérique)
- Analogie de la vitesse du moteur
- Thermocouple intégré
- Contrôleur numérique intégré

Des accessoires spéciaux et un contrôle externe sont disponibles sur demande.

L'équipement avec la tension et la puissance différentes sont disponibles sur demande.

Vous n'obtiendrez des résultats optimaux que lorsque vous utilisez les accessoires d'origine!

Sous réserve de modifications techniques.

Soufflerie à air chaud

COMPACT

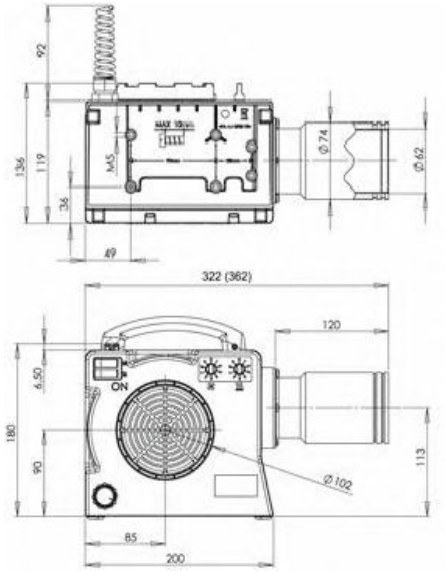

Données techniques

Référence		5102586	5102602	5102581	5102605	5102599
Voltage	VAC	230	230	230	400	400
Puissance	W	2300	3100	3700	4700	6100
Fréquence	Hz	50/60	50/60	50/60	50/60	50/60
Max. temperature	°C	650	800	650	650	650
Débit d'air minimum	l / min	400	350	400	400	550
Débit d'air maximum à 20 °C	l / min	940	800	930	960	950
Température max. à débit max.	°C	260	520	440	480	630
Pression	Pa	450	450	450	450	450
Diamètre de sortie d'air	∅mm	62	62	62	62	62
Dimensions	mm (l x w x h)	322 x 138 x 180 -	360 x 138 x 180 -	322 x 138 x 180 -	360 x 138 x 180 -	360 x 138 x 180
Poids câble inclus	kg	2,8	3,1	2,8	3,1	3,1
Protection categorie II	⧈					
Conformité	CE					

Équipement standard

- Réglage de la température variable
- Réglage du débit d'air variable
- Interrupteur principal qui peut être verrouillé séparément pour le chauffage et le ventilateur
- Protection d'outil intégrée

Accessoires

Références	Description
5107245	Buse ronde∅ (62 mm) ∅ 40 mm
5107246	Flasque ∅ 62 mmV
5107259	Buse large∅ (62 mm) 150 x 12 mm
5107260	Buse large∅ (62 mm) 85 x 15 mm
5107262	Buse large∅ (62 mm) 300 x 4 mm
5106177	Déflecteur tunnel 50 x 400mm, pour rétraction de capsules
5107248	Filtre

Versions spéciales

- Contrôleur externe pour la température (analogique ou numérique)
- Contrôleur externe pour le flux d'air (analogique ou numérique)
- Analyse de la vitesse du moteur
- Thermocouple intégré
- Contrôleur numérique intégré

Des accessoires spéciaux et un contrôleur externe sont disponibles sur demande.
L'équipement avec la tension et la puissance différentes sont disponibles sur demande.

Chauffe-air

XS20 de 450 à 2000 W

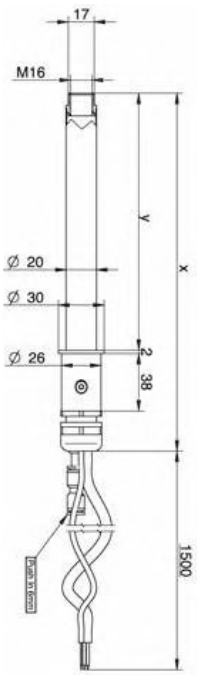

Données Techniques

Référence		5202412	5202414	5202416	5202418	5202420
Voltage	V	230	230	230	230	230
Puissance	W	450	800	1000	1500	2000
Fréquence	Hz	50/60	50/60	50/60	50/60	50/60
Température maximum	°C	650	650	650	650	650
Pression maximum	Bar	6,0	6,0	6,0	6,0	6,0
Débit d'air minimum	l/ min	30	60	75	100	150
Thermocouple	Type "K"	oui	oui	oui	oui	oui
Air connection	⌀mm	6	6	6	6	6
Sortie d'air	⌀mm	17	17	17	17	17
Dimensions	mm (length)	289 x 30	289 x 30	289 x 30	340 x 30	340 x 30
Poids	kg	0,42	0,42	0,42	0,50	0,50
Protection class I	⏚					
Conformité	CE					

Bonus

- Boîtier en acier inoxydable
- Longueur du câble de raccordement et de la ligne de thermocouple 1,5 m
- Tuyau d'air disponible par mètre

Accessoires

Référence	Description
5202405	Ecrou filetage 6/4 with thread 1/8"
5202406	Solid state relay 230 V/12 A, activation 12 VDC
5202407	Cooling element for solid state relay
5202408	Digital controller 230 V (48 x 24 mm)

Différents voltages et puissances disponibles sur demande

Chauffe-air

S21 jusqu'à 800 W

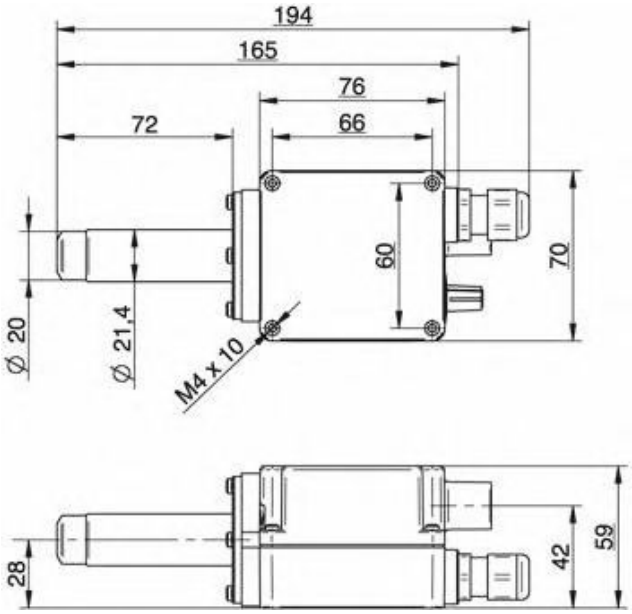

Données techniques

Référence		5101351	5101354
Voltage	V	230	120
Puissance	W	800	550
Fréquence	Hz	50/60	50/60
Température maximum	°C	650	650
Débit d'air minimum	l/ min	210	150
Diamètre entrée d'air	∅mm	19	19
Diamètre sortie d'air	∅mm	13	13
Dimensions	mm (l x w x h)	188 x 69,5 x	188 x 69,5 x
Poids	kg	58 0,3	58 0,3
Protection class II	⧈		
Conformité	CE		

Accessoires

Référence	Description	
5107282	Flasque ∅	21 mm
5107144	Buse tube∅	5 mm

Différentes versions de tension, de puissance et spéciales, telles que l'activation externe via le contrôleur ou SPS possible.
Accessoires spéciaux sur demande.

Chauffe-air

S32 de 1550 à 2000 W

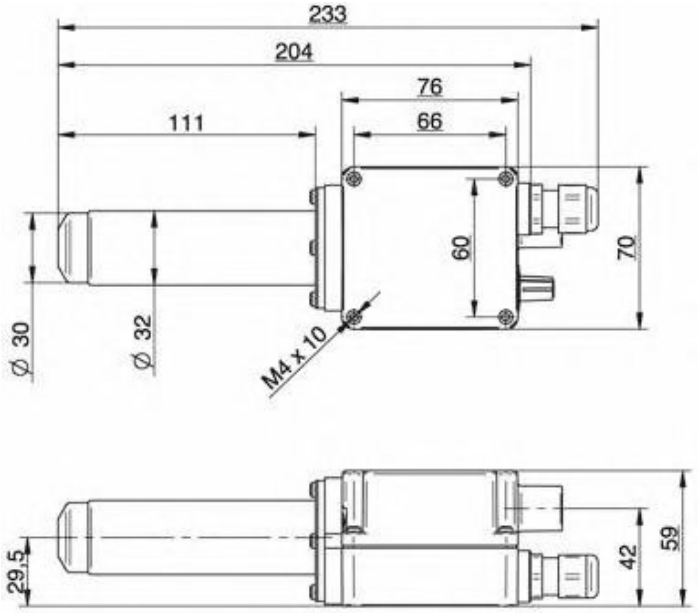

Données techniques

Référence		5101340	5101355	5101357
Voltage	V	230	230	230
Puissance	W	1000	1550	2000
Fréquence	Hz	50/60	50/60	50/60
Température maximum	C°	650	650	650
Débit d'air minimum	l/min	170	230	430
Diamètre d'entrée d'air	∅mm	19	19	19
Diamètre de sortie d'air	∅mm	16	16	16
Dimensions	mm (l x w x h)	228x69,5x58	228x69,5x58	228x69,5x58
Poids	kg	0,4	0,4	0,4
Protection class II	⧈			
Conformité	CE			

Accessoires

Référence	Description
5100303	Buse tube (∅32 mm) ∅ 5 mm
5105475	Buse plate (∅32 mm) 20 x 2 mm

Différentes versions de tension, de puissance et spéciales, telles que l'activation externe via le contrôleur ou SPS possible.
Accessoires spéciaux sur demande.

Chauffe-air

S36

jusqu'à 3000 W

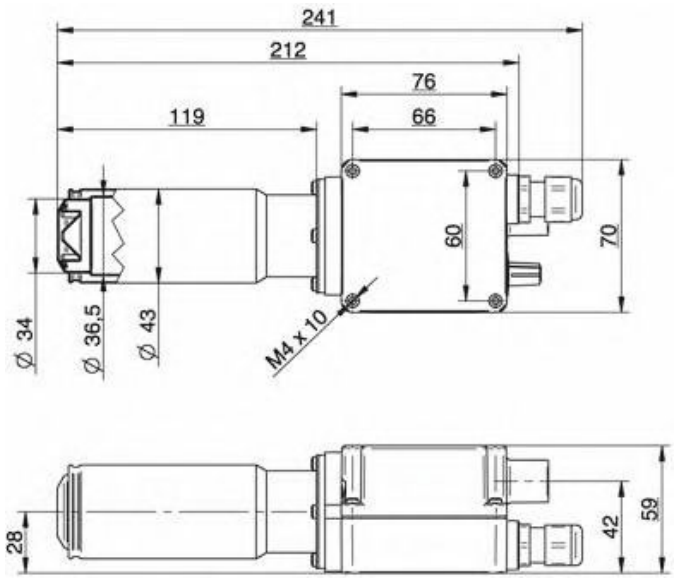

Données Techniques

Référence		5101428	5101426	5101436
Voltage	V	230	230	120
Puissance	W	2300	3300	2200
Fréquence	Hz	50/60	50/60	50/60
Température maximum	C°	650	650	650
Débit d'air minimum	l/min	280	420	280
Diamètre d'entrée d'air	∅mm	19	19	19
Diamètre de sortie d'air	∅mm	22	22	22
Dimensions	mm (l x w x h)	237 x 69,5 x 58	237 x 69,5 x 58	237 x 69,5 x 58
Poids	kg	0,5	0,5	0,5
Protection class II	⧈			
Conformité	CE			

Accessoires

Référence	Description
5107250	Flasque ∅ 37 mm
5107003	Buse d'angle 90° (∅ 37 mm) ∅ 12 mm
5107261	Buse plate (∅ 37 mm) 70 x 4 mm

Différentes versions de tension, de puissance et spéciales, telles que l'activation externe via le contrôleur ou SPS possible.
Accessoires spéciaux sur demande.

Chauffe-air

M50 et M50 L de 2200 à 7400 W

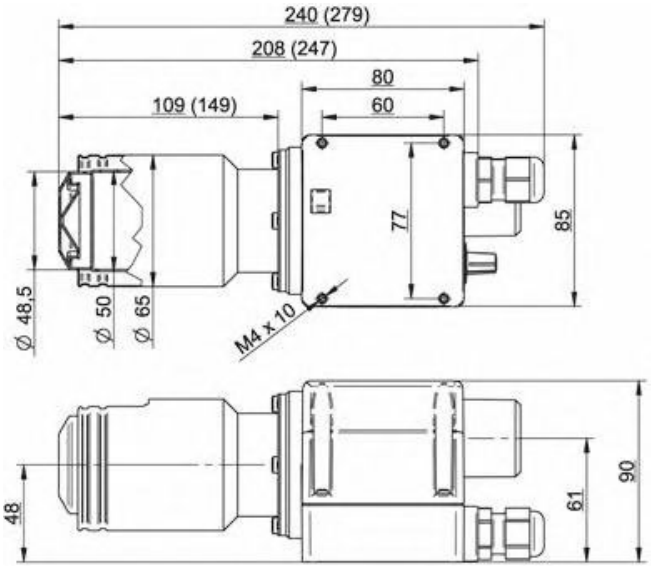

Données techniques		M50			M50L	
Référence		**5101801**	**5101796**	**5101806**	**5112686**	**5112688**
Voltage	V	230	230	400	400 – 480	400 – 440
Puissance	W	2200	3700	4500	4600 – 6600	6100 – 7400
Fréquence	Hz	50/60	50/60	50/60	50/60	50/60
température max	°C	650	650	650	650	650
Débit d'air	l/ min	260	360	490	600	830
Diamètre d'entrée d'air	Ø mm	38	38	38	38	38
Diamètre de sortie d'air	Ø mm	30	30	30	30	30
Dimensions	mm (l x w x h)	239 x 85 x 90	239 x 85 x 90	239 x 85 x 90	278 x 85 x 90	278 x 85 x 90
Poids	kg	0,8	0,8	0,8	0,9	0,9
Protection class II	⧈					
Conformité	CE					

Accessoires

Référence	Description	
5107254	Flasque	Ø 50 mm
5107256	Buse d'angle	Ø (50 mm) 160 x 100 mm
5107258	Buse plate	Ø (50 mm) 70 x 10 mm
5107270	Buse large	Ø (50 mm) 150 x 12 mm

Différentes versions de tension, de puissance et spéciales, telles que l'activation externe via le contrôleur ou SPS possible.
Accessoires spéciaux sur demande.

Chauffe-air

L62 de 4300 à 10 500 W

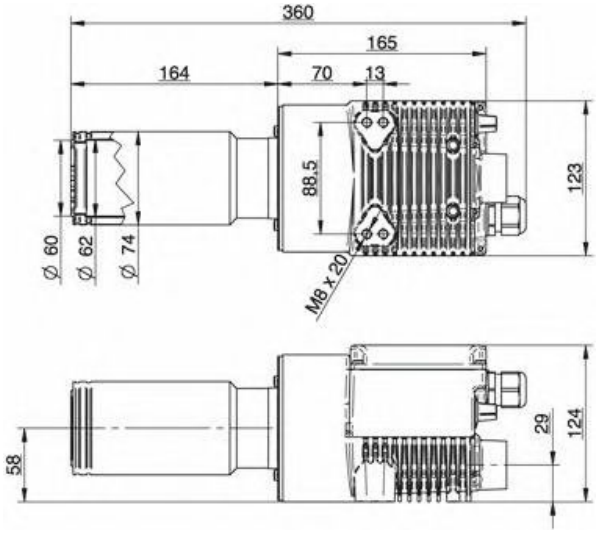

Données Techniques

Référence		5102156	5102169	5102174
Voltage	V	230	400 – 480	400 – 480
Puissance	W	4300	5800 – 8400	8600 – 12 400
Fréquence	Hz	50/60	50/60	50/60
Température maximum	°C	700	700	700
Débit d'air minimum	l / min	460	520	600
Diamètre entrée d'air	∅mm	38	38	38
Diamètre sortie d'airt	∅mm	62	62	62
Dimensions	mm (l x w x h)	355 x 123 x 124	355 x 123 x 124	355 x 123 x 124
Poids	kg	2,9	2,9	2,9
Protection class I	⏚			
Conformité	CE			

Accessoires

Référence	Description	
5107245	Buse ronde	∅ (62 mm) ∅ 40 mm
5107246	Flasque	∅ 62 mm
5107259	Buse plate	∅ (62 mm) 150 x 12 mm
5107260	Buse plate	∅ (62 mm) 85 x 15 mm
5107262	Buse large	∅ (62 mm) 300 x 4 mm
5107265	Buse d'angle	∅ (62 mm) 120 x 112 mm

Différentes versions de tension, de puissance et spéciales, telles que l'activation externe via le contrôleur ou SPS possible.
Accessoires spéciaux sur demande.

Chauffe-air

XL92 de 5900 à 21 000 W

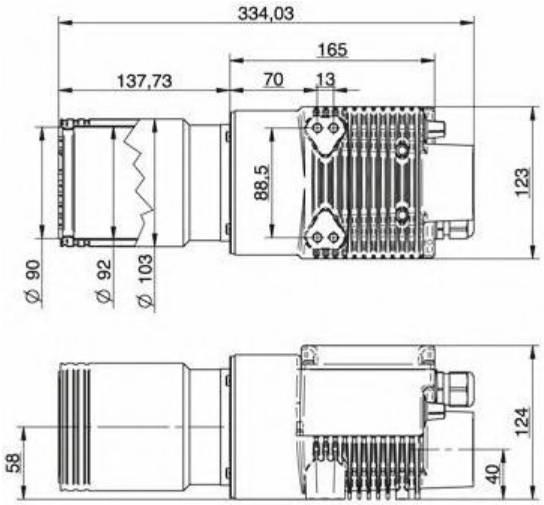

Données Techniques

Référence		5102761	5102760	5102765
Voltage	V	400 – 480	400 – 480	400 – 440
Puissance	W	5900 – 8500	11 800 – 17 000	17 400 – 21 000
Fréquence	Hz	50/60	50/60	50/60
Température maximum	°C	650	650	650
Débit d'air minimum	l/ min	560	950	1480
Diamètre entrée d'air	∅mm	60	60	60
Diamètre sortie d'air	∅mm	92	92	92
Dimensions	mm (l x w x h)	330 x 123 x	330 x 123 x 124	330 x 123 x 124
Poids	kg	124 3,3	3,3	3,3
Protection class I	⏚			
Conformité	CE			

Accessoires

Référence	Description
5107244	Buse ronde (∅ 92 mm) ∅ 50 mm
5107275	Tube de connection ∅ 92 mm
5107273	Extension de tube (∅ 92 mm) 500 x 60 mm
5107274	Buse large (∅ 92 mm) 130 x 17 mm
5107272	Buse large (∅ 92 mm) 300 x 12 mm
5107267	Buse large (∅ 92 mm) 500 x 15 mm

Différentes versions de tension, de puissance et spéciales, telles que l'activation externe via le contrôleur ou SPS possible.
Accessoires spéciaux sur demande.

Chauffe-air Haute Température

L62HT et XL92HT

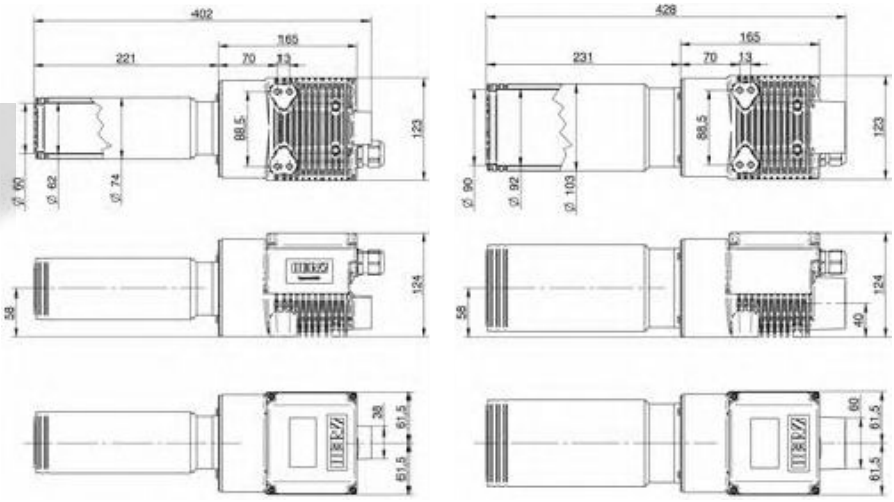

L62HT XL92HT

Données Techniques		L62HT	XL92HT
Référence		**5108717**	**5110568**
Voltage	V	400 – 480	400 – 480
Puissance	W	11 000 – 15 900	15 000 – 21 600
Fréquence	Hz	50/60	50/60
Température maximum	°C	900	900
Débit d'air minimum	l/ min	600	1000
Diamètre d'entrée d'air	mm	60	60
Diamètre de sortie d'air	mm	62	92
Dimensions	mm (l x w x	417 x 124 x 124	429 x 124 x 124
Poids	h) kg	3,2	3,5
Conformité	CE		

Accessoires

Référence	Description
5107245	Buse ronde ∅ (62 mm) ∅ 40 mm
5107246	Flasque ∅ 62 mm
5107259	Buse large ∅ (62 mm) 150 x 12 mm
5107244	Buse ronde ∅ (92 mm) ∅ 50 mm
5107275	Flasque ∅ 92 mm
5107272	Buse large ∅ (92 mm) 300 x 12 mm

Différentes versions de tension, de puissance et spéciales, telles que l'activation externe via le contrôleur ou SPS possible.
Accessoires spéciaux sur demande.

Chauffe-air pour pression

HAUTE-PRESSION de 3300 à 14 300 W

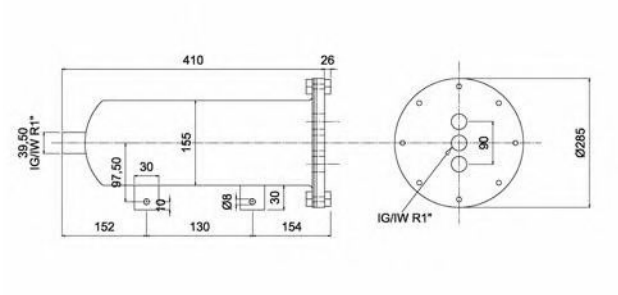

Les petites dimensions du réchauffeur d'air étanche au gaz permettent une installation peu encombrante. Si un ou plusieurs réchauffeurs sont connectés au réseau d'air comprimé, vous recevrez un flux d'air à haute vitesse d'air. La température peut être contrôlée
électroniquement à 100%. Le flux d'air chaud est utilisé dans les processus de séchage, les procédés de brasage, etc. En raison de la conception robuste, cet appareil est adapté à l'utilisation la plus exigeante.

Bonus

- Étanche aux gaz, résistant à la pression
- Protection fiable de l'élément chauffant grâce à l'électronique intégrée
- Thermocouple intégré en option
- Activation externe via le contrôleur ou SPS possible
- Potentiomètre externe possible
- Le câble de connexion d'une longueur de 3 mètres est standard, un disjoncteur à deux pôles doit être prévu sur le côté principal

Données Techniques		**S**	**M**	**XL**
Référence		**5201190**	**5201191**	**5201193**
Voltage	V	230	230	400 – 440
Puissance	W	3300	3700	11 800 – 14 300
Fréquence	Hz	50/60	50/60	50/60
Température maximum	°C	600	600	600
Pression d'air maximum	Bar	10,0	10,0	10,0
Débit d'air minimum	l / min	420	360	950
Connexion d'air	∅	½"	1½"	2"
Sortie d'air	∅	½"	1½"	2"
Dimensions	mm (l x w x h)	350 x 160	442,5 x 285	575 x 340
Poids	kg	4,7	16,5	24,0
Protection class I	⏚			
Conformité	CE			

Attention:

- Observer la quantité d'air minimale
- Fournir uniquement de l'air sec et sans huile
- Les appareils de chauffage ne conviennent que pour un usage stationnaire dans les installations et les machines
- Une utilisation incorrecte des réchauffeurs d'air peut provoquer un incendie
- Les aérothermes correspondent à la classe de protection 1 et doivent être connectés par un personnel qualifié
- Respectez les instructions d'utilisation

Différentes versions de tension, de puissance et spéciales, telles que l'activation externe via le contrôleur ou SPS possible.
Accessoires spéciaux sur demande.

Soufflerie Haute-Pression

HD140

1,45 m3/min – 14 000 Pa

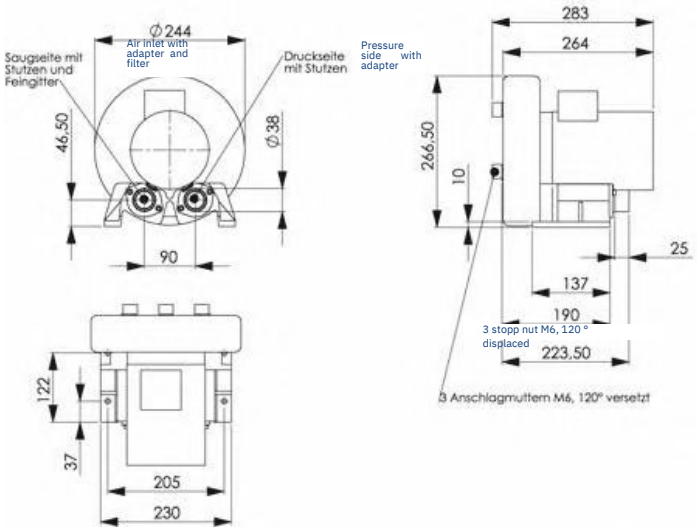

Données Techniques

Référence	5103429							
Débit d'air	Pression	Voltage	Fréquence	Ampérage	Vitesse	Moteur	Niveau sonore	Poids
m3/min	Pa	V	Hz	A	rpm	kW	LpA (db)	kg
1,45	14 000	3 x 230 – 440	50	1,1 – 2,45	2825	0,44	65	11,3
1,70	14 000	3 x 230 – 480	60	1,2 – 2,25	3410	0,56	70	11,3

Di. entrée	∅38 mm (exterior)
Di. sortie	∅38 mm (exterior)
Dimensions (Lx l x h)	283 x 244 x 266,5
Température de fonctionnement	–20 °C to +60 °C
Type de protection	IP 54
Option1 x 230 V	Capacitor 230 V; 40 µF/V

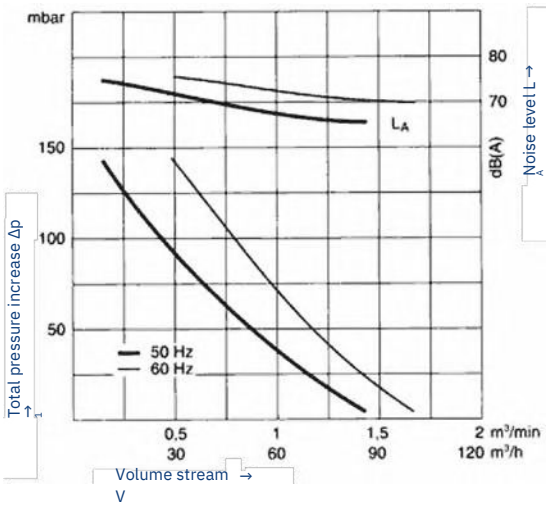

Accessoires

Référence	Description	
5108623	Condensateur 1 x 230 V	∅
5107293	Raccord ∅ 36 mm > 2sorties	∅36 mm
5107298	Raccord ∅ 36 mm > 2sorties	19 mm
5107286	Tuyau souple ∅ 38 mm	
5107287	Collier 38 mm	
5107350	Tuyau souple ∅ 19 mm	
5107290	Collier 19 mm	

Dans les ventilateurs, un filtre en acier inoxydable est standard sur le raccord d'admission.

Accessoires spéciaux sur demande.

Soufflerie Haute-pression

HD240

3,65 m3/min - 27 000 Pa

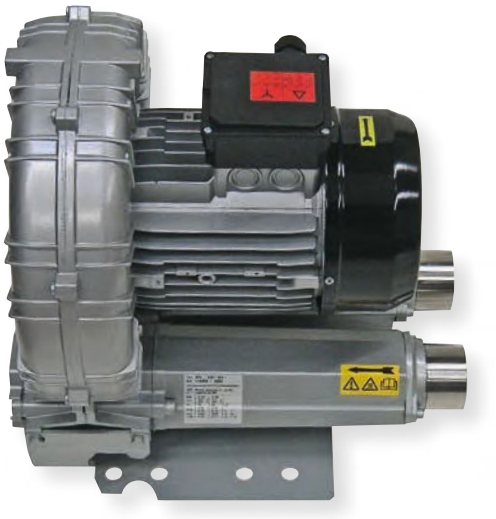

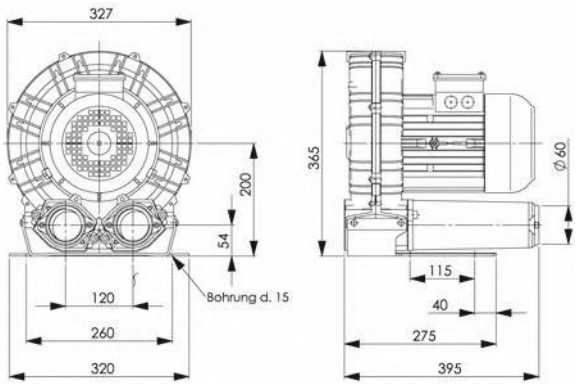

Données Techniques

Référence	5100200							
Débit	Pression	Voltage	Fréquence	Ampérage	Vitesse	Puissance	Niveau sonore	Poids
m3/min	Pa	V	Hz	A	rpm	kW	LpA (db)	kg
3,65	27 000	3 x 230 – 400	50	5,1	2900	2,20	68,8	26,5
4,42	26 000	3 x 460	60	5,1	3500	2,55	70,8	26,5

Port d'entrée	∅60 mm (exterieur)
Port de sortie	∅60 mm (exterieur)
Dimensions (l x l x h)	397 x 327 x 365
Temperature ambiante	–20 °C à +60 °C
Type de protection	IP 54

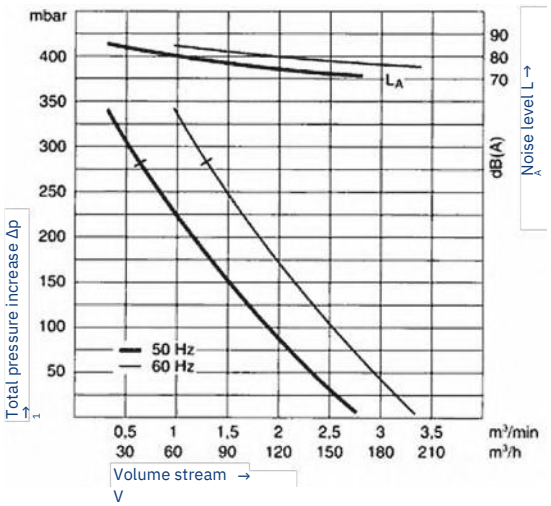

Accessoires

Référence	Description
5107278	Raccord de tuyau ∅ 60 mm, 2 sortie∅ 60 mm
5107291	Raccord de tuyau ∅ 60 mm, 1 outlet ∅ 38 mm
5107293	Raccord de tuyau ∅ 36 mm, 2 outlets ∅ 36 mm
5107288	Tuyau d'air ∅ 60 mm
5107285	Collier de serrage 60 mm
5107286	Tuyau d'air ∅ 38 mm
5107287	Collier de serrage 38 mm

Dans les ventilateurs, un filtre en acier inoxydable est standard sur le raccord d'admission.

Accessoires spéciaux sur demande

Soufflerie moyenne pression

MD10

4,9 m/min -1000 Pa

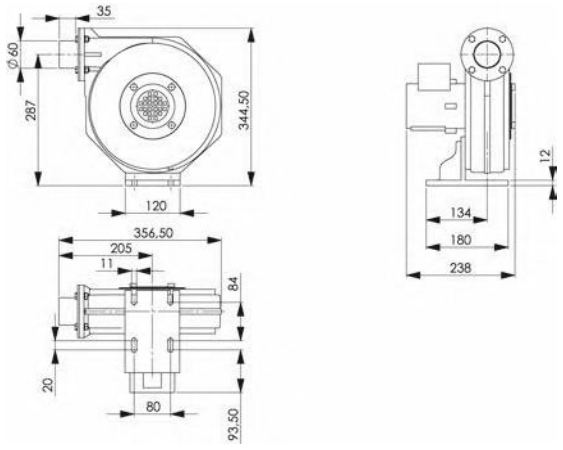

Données Techniques

Référence	**5103507**							
Débit	Pression	Voltage	Fréquence	Ampérage	Vitesse	Puissance	Niveau sonore	Poids
m3/min	Pa	V	Hz	A	rpm	kW	LpA (db)	kg
4,9	1000	3 x 200 – 480	50	0,26 – 0,48	2750	0,075	73	8,5
5,2	1200	3 x 200 – 480	60	0,32 – 0,59	3120	0,14	76	8,5

Entrée	∅70 mm
Sortie	∅60 mm (exterieur)
Dimensions (l x w x h)	231 x 356,5 x 344,5
Température Ambiante	–20 °C à +60 °C
Type de protection	IP 54
Option 1 x 230 V	Capacité 230 V; 8 µF/V

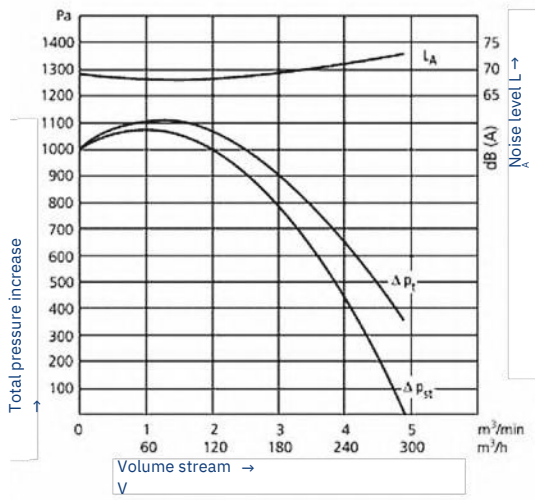

Accessoires

Référence	**Description**	
5110887	Condensateur	1 x 230 V
5107278	Raccord	∅ 60 mm > 2 sortie ∅ 60 mm
5107291	Raccord	∅ 60 mm > 1 sortie ∅ 38 mm
5107293	Raccord	∅ 36 mm > 2 sortie ∅ 36 mm
5107288	Tuyau souple	∅ 60 mm
5107285	Collier	60 mm
5107286	Tuyau souple	∅ 38 mm
5107287	Collier	38 mm

Dans les ventilateurs, un filtre en acier inoxydable est standard sur le raccord d'admission.

Accessoires spéciaux sur demande.

Soufflerie moyenne pression

MD14

16,5 m/min -1400 Pa

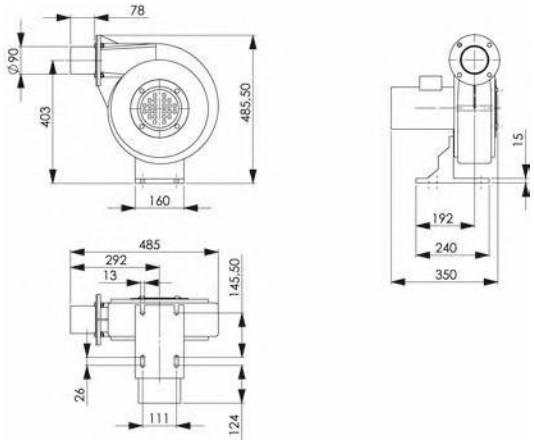

Données Techniques

Référence	**5103527**							
Débit d'air	Pression	Voltage	Fréquence	Ampérage	Vitesse	Moteur	Niveau sonore	Poids
m3/min	Pa	V	Hz	A	rpm	kW	LpA (db)	kg
16,5	1400	3 x 200 – 480	50	0,9 – 2,6	2825	0,37	76	17,0
19,5	2000	3 x 200 – 480	60	1,15 – 2,25	3340	0,55	77	17,0

Port d'entrée	∅125 mm
Port de sortie	∅90 mm (exterieur)
Dimensions (l x l x h)	345 x 485 x 485,5
Temperature ambiante	–20 °C à +60 °C
Type de protection	IP 54
Option 1 x 230 V	Capacité 230 V; 30 µF/V

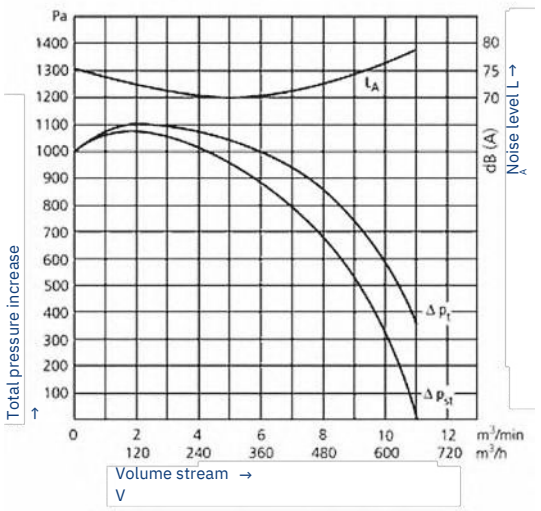

Accessoires

Référence	**Description**
5103523	Condensateur 1 x 230 V
5107238	Raccord ∅ 90 mm > 2 sorties ∅ 60 mm
5107278	Raccord ∅ 60 mm > 2 sorties ∅ 60 mm
5107291	Raccord ∅ 60 mm > 1 sortie ∅ 38 mm
5107293	Raccord ∅ 36 mm > 2 sorties ∅ 36 mm
5107288	Tuyau souple ∅ 60 mm
5107285	Collier 60 mm
5107286	Tuyau souple ∅ 38 mm
5107287	Collier 38 mm

Dans les ventilateurs, un filtre en acier inoxydable est standard sur le raccord d'admission.

Accessoires spéciaux sur demande.

ACCESSOIRES

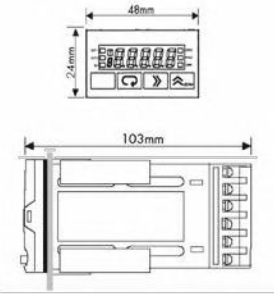

Régulateur DIGITAL 48x24 mm

Idéal pour réguler les températures des réchauffeurs d'air BAK

Ce modèle est une unité de contrôle de température PID multifonctionnelle en format 1/16 DIN (48 x 24 mm) avec auto-optimisation.

Régulation exacte

Un algorithme de contrôle PID fiable permet une régulation «directe» stable du processus.

Entrée universelle

Le circuit d'entrée universel est muni d'un convertisseur analogique-numérique. Ce convertisseur balaie l'entrée à 9 Hz et corrige constamment la dérive. Cela garantit une grande stabilité du processus et permet des réactions rapides aux changements.

Opération facile

Un affichage LED lumineux et clairement visible indique la valeur réelle et message. La valeur nominale peut être modifiée en appuyant sur les touches +/-.

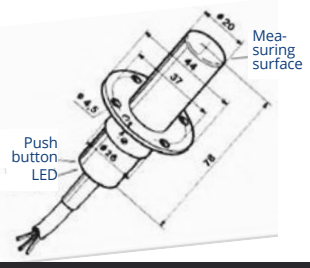

M2compact (DC) Air flow monitor

Technical data	
Sortie	Obturateur PNP
Zone de surveillance	– 16 m/s
Paramètres par défaut	3 m/s
Temps de réponse	2 – 10 s
Retard de préparation	30 s
Tension de fonctionnement	24 V DC
Capacité de charge	0 – 200 mA
Protection de court cuircuit	Oui

Courant à vide	< 40 mA
Chute de tension	< 2 V
Hystérésis de commutation	max. 15 %
Température ambiante	–10 à +60 °C
Type de protection	IP 67
Type de connexion	2 m de cable
Indicateur de fonction	Duo-LED
Matériaux du boitier	plastique

Régulateur et obturateur du volume d'air
Régulation manuelle du débit d'air pour la connexion à la bride de la soufflante côté refoulement des soufflantes haute et moyenne pression BAK.

Référence	Description
5108755	Variateur de débit d'air pour ∅ 38/40 mm
5107295	Variateur de débit d'air pour ∅ 60/62 mm

Mécanisme d'arrêt pneumatique de l'alimentation en air pour le raccordement à la bride de la soufflante côté refoulement des ventilateurs à haute et à haute pression BAK.

Référence	Description
5107299	Clapet pneumatique de débit d'air pour 38/40 mm
5107296	Clapet pneumatique de débit 60/62 mm

UNE PRODUCTION DE HAUTE QUALITÉ DANS UN ENVIRONNEMENT CONTRÔLÉ

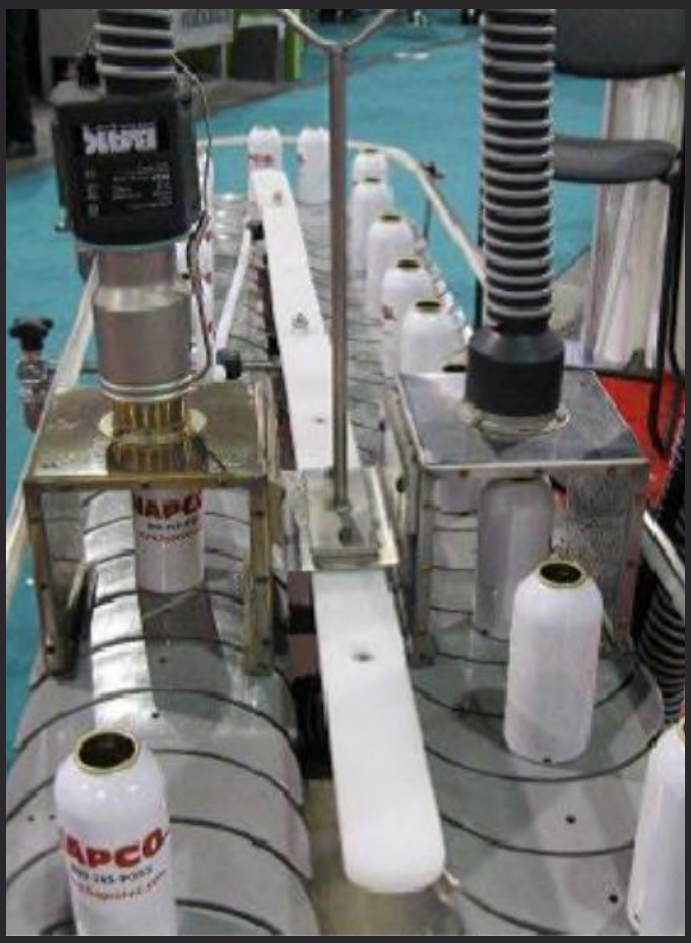

BAK

MDC Groupe

04.99.52.62.80
INFO@MDC.FR
WWW.MDC.FR

2024/2025

CATALOGUE AIR TECHNIQUE HAUTE TEMPÉRATURE